REGISTRO NACIONAL
REPÚBLICA DE COSTA RICA

REGISTRO INMOBILIARIO
SUBDIRECCIÓN CATASTRAL

INSCRIPCIÓN No:
2-8222-2025

Fecha : 18/02/2025 17:33:00
Registrador: STEVEN VARGAS NARANJO
A8C3637218FAE5F5ADBD5A23A9A531B7

Catastro Nacional
2025-6204-C
17/02/2025 08:18:37
Reingreso

cfia

Contrato 1174720
Fecha 14/02/2025
Visado CFIA

ENTERO NUMERO: 595521460

* DERROTERO *		
LINEA	ACIMUT	DIST.(m)
1 - 2	96° 17' 37"	64.31
2 - 3	178° 05' 07"	18.48
3 - 4	182° 10' 07"	61.67
4 - 5	276° 59' 07"	63.54
5 - 1	00° 37' 20"	79.43

N

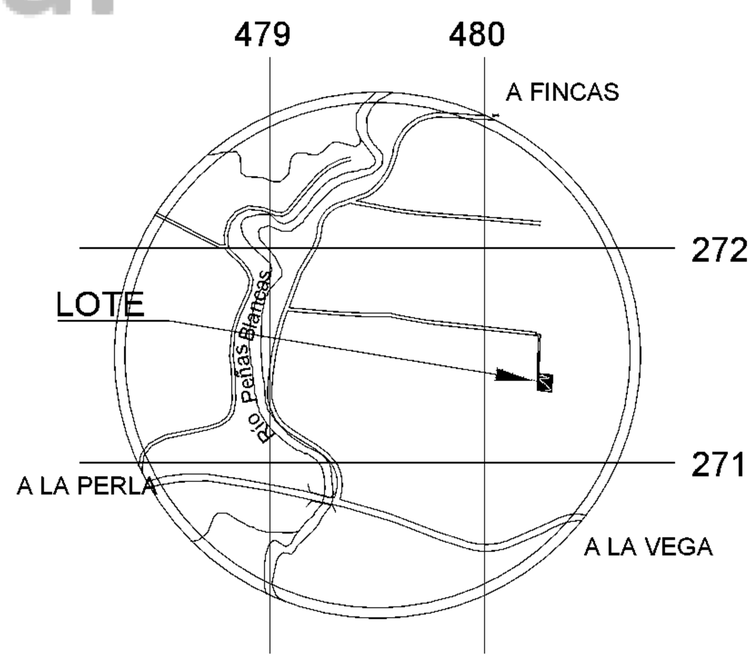

UBICACION GEOGRAFICA
HOJA FORTUNA
ESCALA 1:50000
PROYECCION LAMBERT

****PARA USO AGRICOLA****

- FRENTE A SERVIDUMBRE AGRICOLA DEL VERTICE 1 AL 5: 79.43 m
- AMARRE DE PI AL VERTICE PI.1: Dist= 1162.79 m , AZ= 95°10'59"
- MODIFICA EL PLANO CATASTRADO: A-0421127-1997
- MODIFICA EL PLANO CATASTRADO: A-53265-2024
- COLINDANTE A: CONTRATACIONES CHANTILLA SOCIEDAD ANONIMA
- COLINDANTE B: INVERSIONES SANCHO ALFARO S.A
- COLINDANTE C: AGROPECUARIA ALVI S.A

ESTE PLANO SERVIRÁ ÚNICAMENTE PARA REALIZAR EL MOVIMIENTO REGISTRAL, UNA VEZ REALIZADA LA RECTIFICACION DE AREA RESPECTIVA, EL PLANO SURTIRÁ LOS EFECTOS JURÍDICOS CORRESPONDIENTES DESDE LA FECHA DE SU INSCRIPCIÓN EN LA SUBDIRECCIÓN CATASTRAL.

LEVANTAMIENTO POLAR, POLIGONAL ABIERTA.
ERROR LINEAL ESTIMADO: 0.01 m.
ERROR ANGULAR ESTIMADO: 00° 01'.
LINDEROS EXISTENTES.

"PARA RECTIFICAR AREA"

INFORMACIÓN DEL REGISTRO PÚBLICO

FINCA INSCRITA FOLIO REAL
2 00330658 - 000

ÁREA SEGÚN REGISTRO:
5106.75 m^2

SITUADO EN:	BONANZA
DISTRITO:	02 FLORENCIA
CANTÓN:	10 SAN CARLOS
PROVINCIA:	02 ALAJUELA

PROTOCOLO TOMO: 23376 FOLIO: 118	ESCALA: 1: 2000	FECHA: ABRIL 2024
ÁREA: 5115 m^2	PCC-07	

DEIBER DAVID ARAYA ARAYA (FIRMA)
Firmado digitalmente por DEIBER DAVID ARAYA ARAYA (FIRMA)
Fecha: 2025.01.24 19:24:50 -06'00'
DEIBER DAVID ARAYA ARAYA
INGENIERO TOPÓGRAFO I.T. 29068

Esta impresión de imagen no tiene carácter oficial